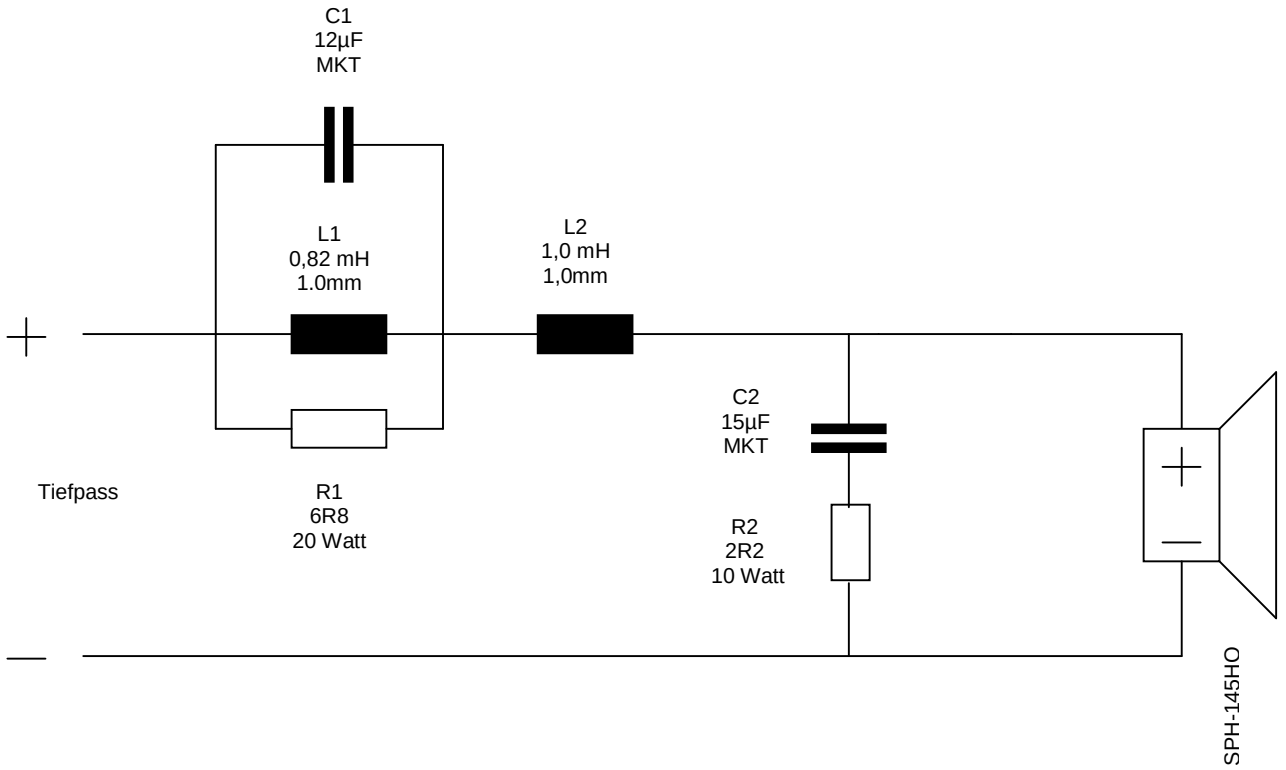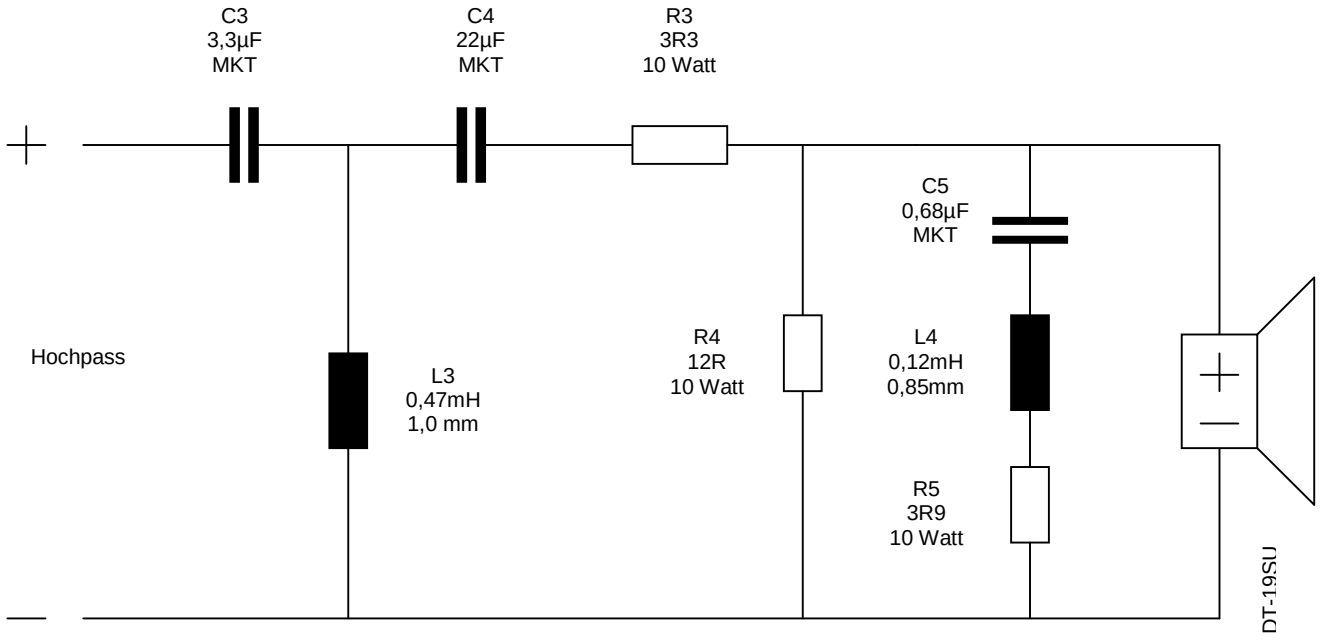Frequenzweiche: